Spezialist für
Blitzschutztechnik
seit 1969

Technisches Datenblatt

Artikelbeschreibung	**Uniflex-Rohrschelle für Rohrdurchmesser 50-120mm, im 5mm Schritt verstellbar, mit Uniklemme für Draht 6-11mm Ø. Edelstahl. Gewicht: 211g Normbezug DIN EN 62561-1**
Artikelnummer	**36 60 10**

ZollNr.: 85389099

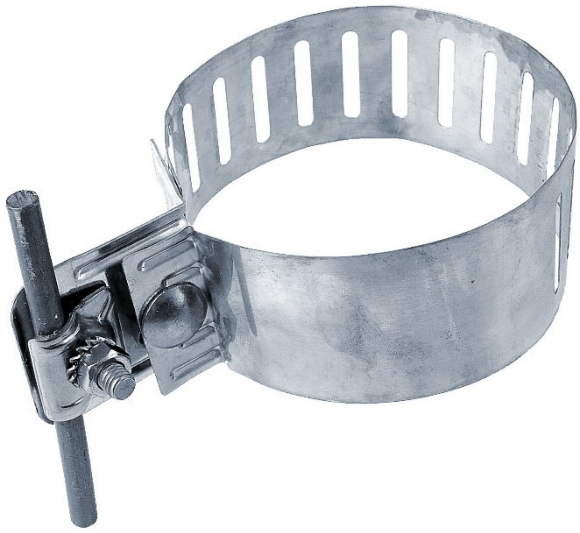

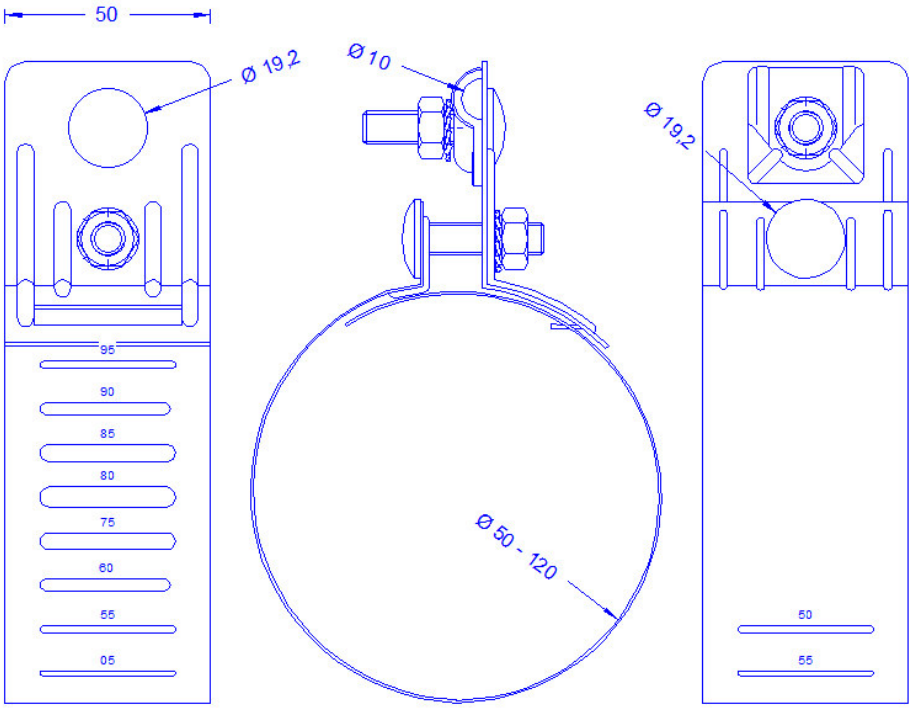

Beschreibung	**RoHS2 (Richtlinie 2011/65/EU) und REACH (Verordnung (EG) Nr.1907/2006):** Die Stoffvorgaben und sonstige Vorgaben dieser Verordnungen werden durch dieses Produkt eingehalten.
Material der Rohrschelle/Lasche	**Edelstahl 1.4301**
Schrauben/Muttern/Fächerscheiben (alles Edelstahl)	**2 x DIN603M8/2 x DIN934M8/2 x DIN6798A 8,4mm**
Aufnahme Leitung	**6-11mm**